Схема №1

Поперечный водосброс с проезжей части в лоток на тротуаре и далее по откосу насыпи в фильтрующий колодец

М1:20

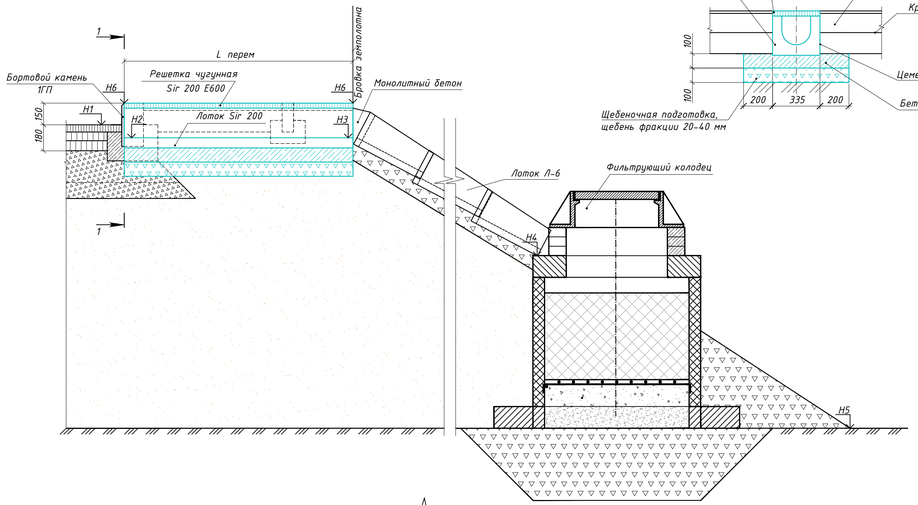

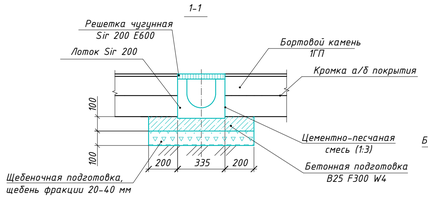

Схема №2

Поперечный водосброс с проезжей части в лоток на тротуаре в зеленую зону

М1:20

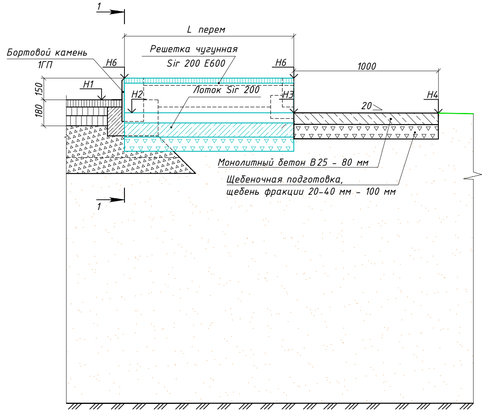

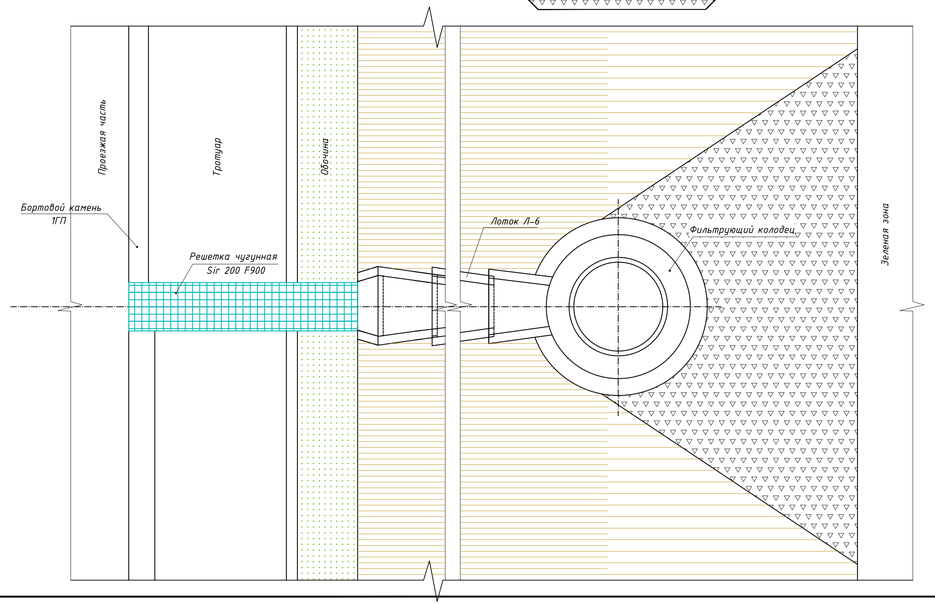

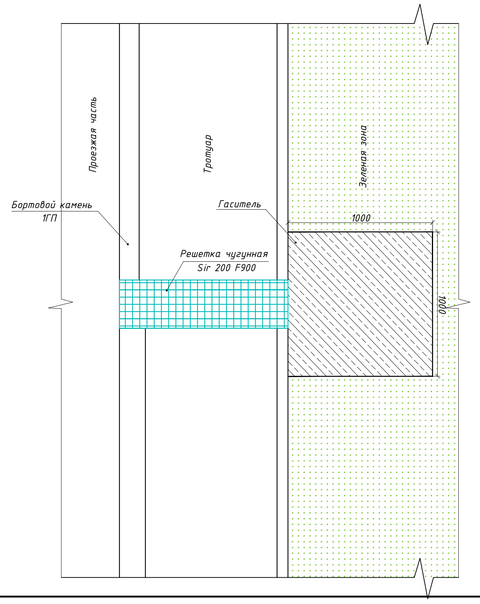

Ведомость отвода и сброса воды с проезжей части

Номер схемы	Водосброс с проезжей части ПК+		Лоток на обочине										Лоток по откосу насыпи					
	Слева	Справа	Отметка Н1	Отметка Н2	Отметка Н3	Отметка Н6	Длина лотка	Количество лотков Sir 200, шт				Количество решеток	Отметка Н4	Отметка Н5	Высота колодца, м	Длина откоса, м	Фильтр. колодец	Количество Л-6
								№8	№9	№10	№11							
Съезд С-11																		
1		0+92.80	61.34	61.22	61.2	61.49	1.75	-	-	1	1	4	56.43	54.33	2.1	6.75	1	14
	Итого							-	-	1	1	4					1	14
Съезд С-9																		
2	0+93.80		62.15	62.03	62.02	62.3	1.25	-	-	1	1	3	62.00	-	-	-	-	-
2	1+75.00		59.43	59.31	59.3	59.58	1.25	-	-	1	1	3	59.28	-	-	-	-	-
2	2+43.50		57.21	57.09	57.08	57.36	1.25	-	-	1	1	3	57.06	-	-	-	-	-
	Итого							-	-	3	3	9					-	-
Съезд С-10																		
1	0+68.00		63.04	62.92	62.9	63.19	1.75	-	-	1	1	4	61.22	59.12	2.1	3.03	1	7
1	1+59.00		60.05	59.93	59.91	60.20	3.50	1	1	1	1	7	56.78	54.68	2.1	5.64	1	12
2		2+49.00	56.99	56.87	56.86	57.14	1.25	-	-	1	1	3	56.84	-	-	-	-	-
	Итого							1	1	3	3	14					2	19

Объем работ и расход материалов

Наименование	Количество, шт	Лоток Sir 200, шт/m				Лоток Л-6, шт/м3	Решетка чугунная Sir 200 E600, шт/m	Бетонная подготовка B25, м3	Монолитный бетон B25 (гаситель), м3	Объем гермет́ика, м3	Щебеночная подготовка M600 фр.20-40, м3	Земляные работы, м3
		№8	№9	№10	№11							
Съезд С-11												
Поперечный лоток	2	-	-	1/0.15	1/0.15	-	4/0.07	0.145	-	0.01	0.145	1
Лоток по откосу насыпи	14	-	-	-	-	14/0.31	-	-	-	-	0.42	1
Фильтрующий колодец	1	-	-	-	-	-	-	-	-	-	-	1
Итого		-	-	1/0.15	1/0.15	14/0.31	4/0.07	0.145	-	0.01	0.565	3
Съезд С-9												
Поперечный лоток	6	-	-	3/0.44	3/0.45	-	9/0.16	0.435	-	0.03	0.435	3.50
Гаситель	3	-	-	-	-	-	-	-	0.24	-	0.30	0.54
Итого		-	-	3/0.44	3/0.45	-	9/0.16	0.435	0.24	0.03	0.435	4.04
Съезд С-10												
Поперечный лоток	8	1/0.15	1/0.15	3/0.44	3/0.45	-	14/0.25	0.58	-	0.04	0.58	5
Лоток по откосу насыпи	19	-	-	-	-	19/0.42	-	-	-	-	0.52	1
Фильтрующий колодец	2	-	-	-	-	-	-	-	-	-	-	2
Гаситель	1	-	-	-	-	-	-	-	0.08	-	0.10	0.18
Итого		1/0.15	1/0.15	3/0.44	3/0.45	19/0.42	14/0.25	0.58	0.08	0.04	1.10	8.18

Изм.	Кол.уч	Лист	Nдок.	Подпись	Дата
3	-	Зам.	8-21		02.21
Разраб.		Кожевникина			01.20
Проверил		Жукова			01.20
Н.контр.		Копылова			01.20

ИС 19-09 АД1.6

Строительство путепровода и транспортной развязки в разных уровнях на пересечении железной дороги в районе ПМК-9

Автомобильная дорога

Стадия	Лист	Листов
Р	17	

Конструкция и объемы работ для устройства водосбросов с проезжей части

АО "ИНСТИТУТ ТЮМЕНЬГРАЖДАНПРОЕКТ"

Взам. инв. N | Подпись и дата | Инв. N подл.