Приложение В
л. 2

Проект: Выполнен: 2013-04-22
№ проекта: Выполнен:

WILO

Технические данные с мотором
Погружной насос, водоотведение FA 10.78Z T 24-4/29K

Насос							
Тип насоса		FA 10.78Z		Тип монтажа		Устройство для монтажа 2 DN150L/2RK 6048176	
О раб. колеса	Максимальный	450	mm				
	Стандартный	370	mm	Свободный проход		80	mm
	Изготов.	370	mm	Всас.патрубок	Ном. давление	PN10	
	Минимальный	330	mm		Ном. диаметр	DN100	
Номинальная скорость		1450	1/min		Стандарт	EN1092-2-S	
Частота		50	Hz	Напор.патрубок	Ном. давление	PN10	
Тип рабочего колеса		Двухканальное			Ном. диаметр	DN100	
Конструкция рабочего колеса		Закрыто			Стандарт	EN1092-2-D	

Вес				
Вес насосной части	макс. 171	kg	Общий вес агрегата	макс. 404 kg
Вес мотора	233	kg		

Материалы			
Корпус насоса	EN-GJS-500-7	Всасывающий патрубок	EN-GJL-250
Неподвижное упл. кольцо	1.4308		
Рабочее колесо	EN-GJS-500-7		
Подвижное л. кольцо	1.4462/1.4470		

Двигатель					
Тип мотора	T 24-4/29K		Число полюсов	4	
Номинальная мощность	25	kW	Ном.частота вращения	1450	1/min
Потр. эл. мощность при ном. мощности				28,5	kW
Номинальное напряжение				380 ~3	V
Потр. ток при ном. мощности				53	A
КПД мотора при номинальной мощности				88	%
Cos Φ	0,83		Номинальная частота тока	50	Hz
Cos Φ при пуске			Режим при погружной установке	S1	
Пусковой ток, прямой пуск	340	A	Режим при "сухой" установке		
Пуск. ток, Звезда-Треугольник	113	A	Max. Температура жидкости	313	K
Пусковой момент	403	Nm	Max. Частота включения в час	15	
Момент инерции	0,1153	kg m²	Вид защиты	IP 68	
Выбранный вид взрывозащиты	--		Ex - номер	--	
Ex - обозначение	--				
Кабель для подключения мотора			4x10 + 2x1,5 NSSHOU		

Данные рабочей точки					
Расход	58	m³/h	Жидкость	Чистая вода	
Напор	47,6	m	NPSH - требуемый насос	3	m
Мощность на валу P_2	16,6	kW	Число оборотов	1438	1/min
КПД насоса	45,4	%	Общий КПД	$= \frac{P_2 * \text{КПД насоса}}{P_1}$	
Потребление мощности P_1	19	kW			

Проект: Выполнен: 2013-04-22
№ проекта: Выполнен:

WILO

Технические данные с мотором
Погружной насос, водоотведение FA 10.78Z T 24-4/29K

Текст заявки

Погружной фекальный насос выполнен как моноблочный погружной агрегат, вертикальная установка насоса, для перекачивания неочищенный сточных вод которые не воздействуют на насос не химически не механически. Насос с радиально расположенным напорным патрубком и осевым входом. Удобный для обслуживании благодаря отдельно выполненному двигателю и корпусу насоса. Производительность насоса гарантируется согласно стандарту ISO 9906 Annex A

Погружной двигатель, выдерживающий давление, двойное торцевое уплотнение в кассете EMU, отдельная камера уплотнений, заполненная медицинским белым маслом.
Камера двигателя сухая. Уплотнение вала двигателя при помощи двойного, износостойкого торцевого уплотнения, независящего от направления вращения, изготовленого из карбида кремния, как закрытое устройство, в в кассете из нержавеющей стали.Оба уплотнения в уплотнительной кассете смазываются и охлаждаются медицинским белым маслом. Кабели электропитания и контроля заливаются герметизирующей смолой для дополнительной защиты против протечек.Защита обмотки двигателя осуществляеся при помощитемисторы.
Оба закрытых подшипника не требуют ухода и наполнены высококачественной смазкой.
Возможна установк датчика влажности с электродом для контроля за протечками.Все части из чугуна. Вал и соединяющие элементы из нержавеющей стали.

Проект: Выполнен: 2013-04-22
№ проекта: Выполнен:

WILO

Характеристики с мотором
Погружной насос, водоотведение FA 10.78Z T 24-4/29K

Мощностные показатели по:Чистая вода [100%] ; 293K; 998,19kg/m³; 1,0004mm²/s
Tolerance as per ISO 9906 / Annex A.2

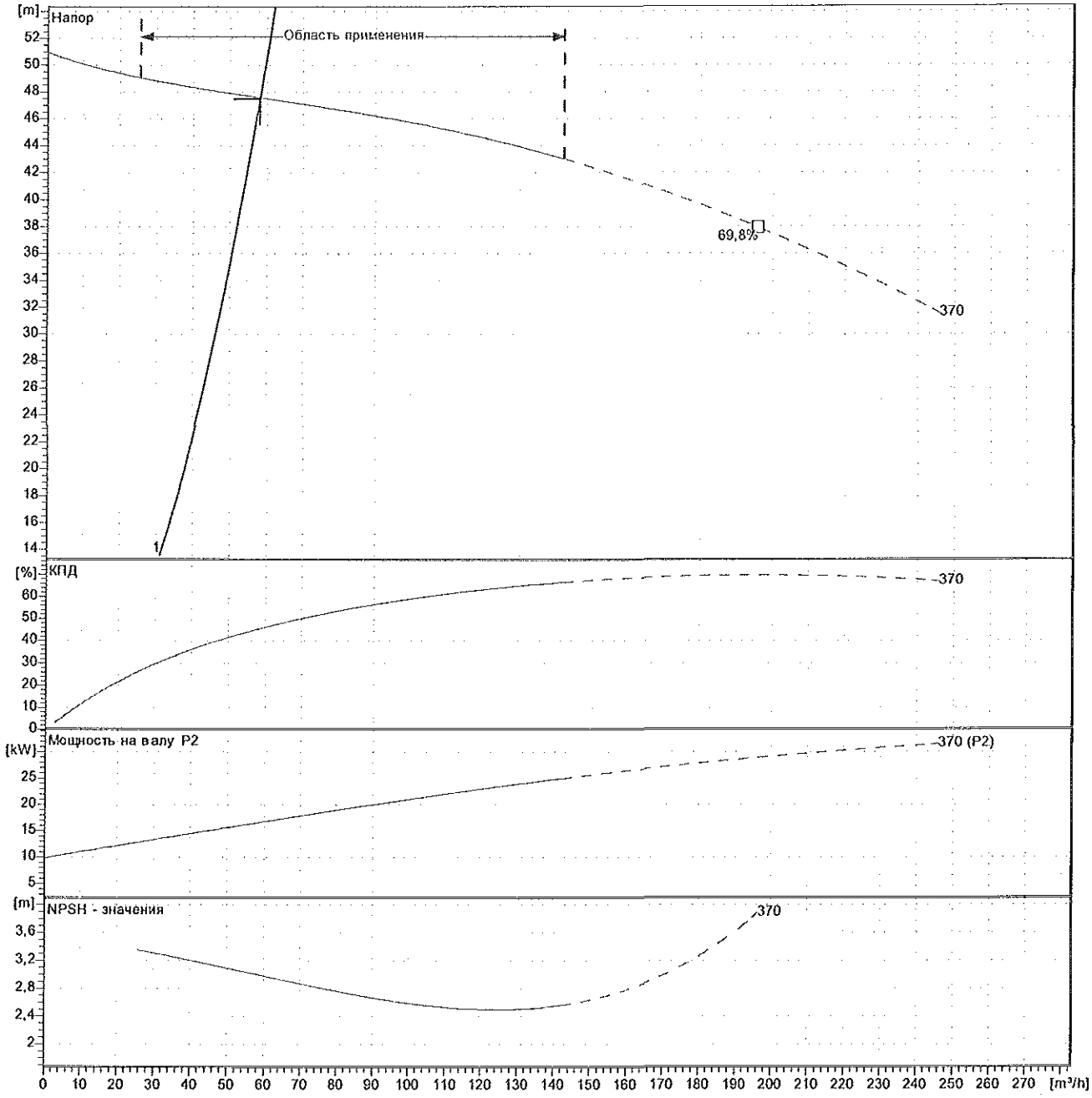

Насос			Данные рабочей точки		
O раб. колеса Изготов.	370	mm	Расход	58	m³/h
Ном. число оборотов	1450	1/min	Напор	47,6	m
Частота	50	Hz	Мощность на валу P_2	16,6	kW
Тип рабочего колеса	Двухканальное		КПД насоса	45,4	%
Мотор			Потребление мощности P_1	19	kW
Номинальная мощность	25	kW	NPSH - требуемый насос	3	m
Выбранный вид взрывозащиты	--		Число оборотов	1438	1/min

Проект: Выполнен: 2013-04-22
№ проекта: Выполнен:

WILO

Технические данные с мотором
Погружной насос, водоотведение FA 10.78Z T 24-4/29K

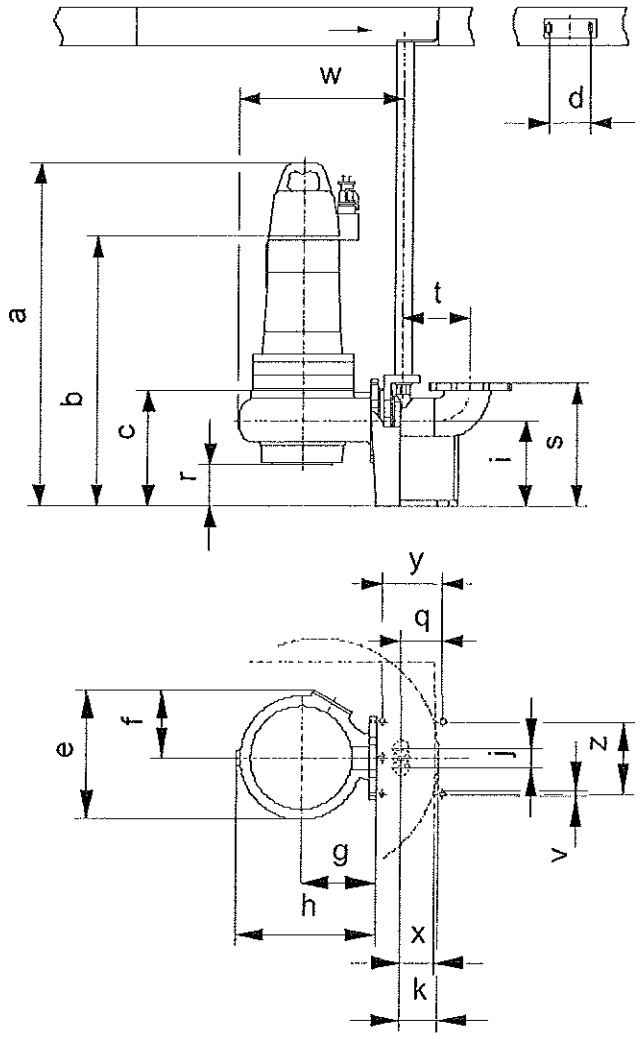

Размеры в mm				Подключения
a	1324	r	183	всасыв. патрубок DN100 PN10
b	1071	s	465	
c	393	t	220	
d	110	v	18	
e	563	w	754	нап. патрубок DN100 PN10
f	295	x	90	
g	350	y	210	
h	635	z	240	
i	320			Устройство для монтажа 2 DN150L/2RK 6048176
j	50			
k	96			
q	149			