Перильное ограждение

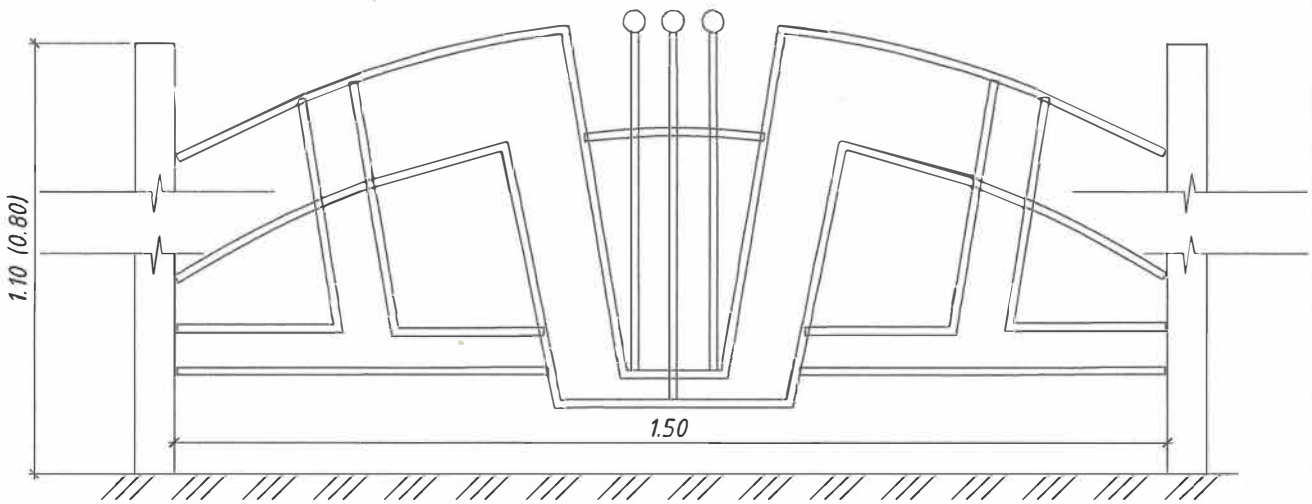

Примечание:
1. Размеры даны в метрах.
2. Объемы работ приведены в ведомости ИС 19-09АД1.4.В25
3. Удерживающее h=1,1м, ограничивающее h=0,8м

Взам. инв. N

Подпись и дата