Блок тротуара БТ-1

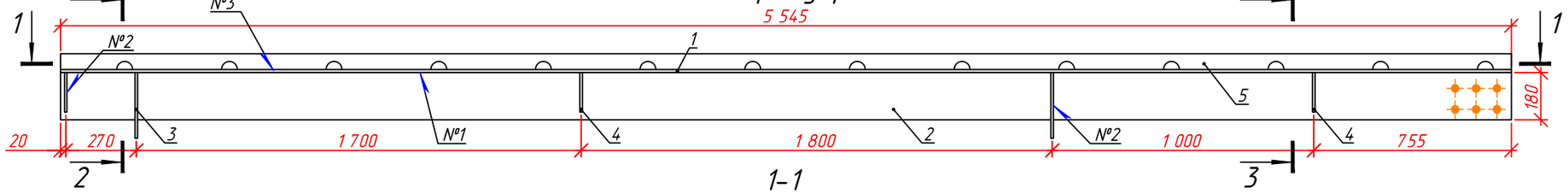

1-1

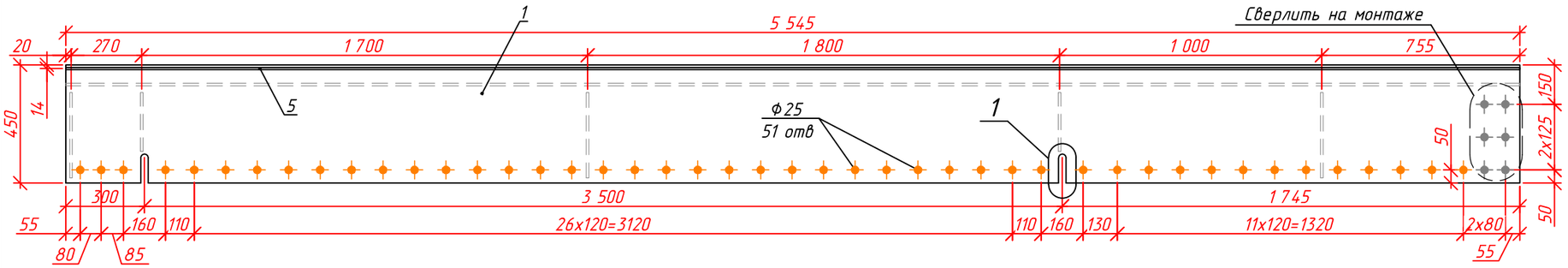

Поз. 3

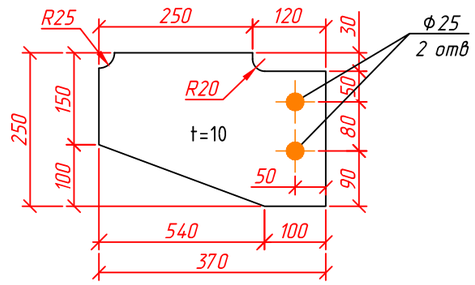

Поз. 4

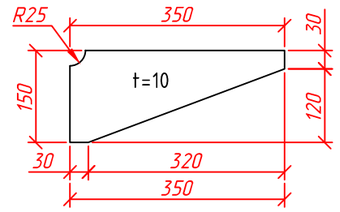

2-2

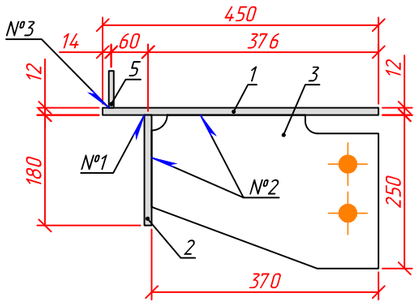

3-3

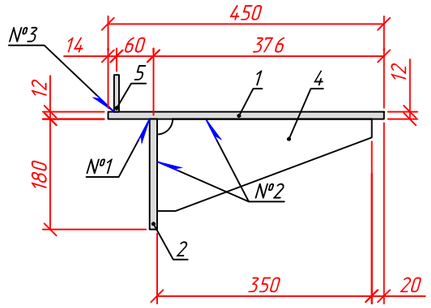

1

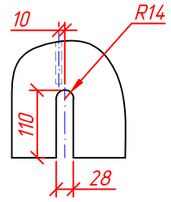

Поз. 2

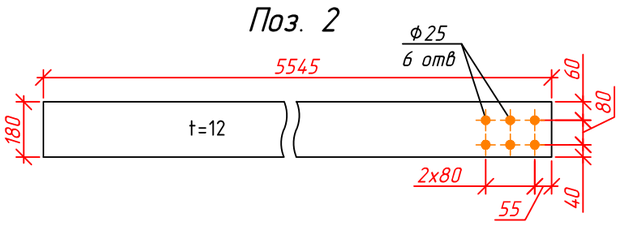

Поз. 5

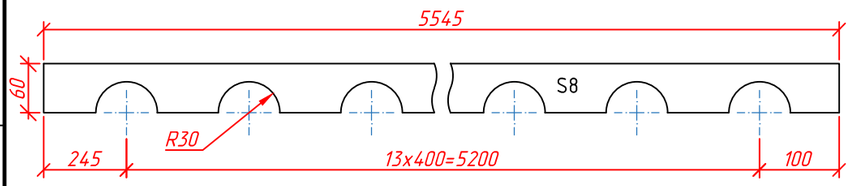

Спецификация металла

Марка	Поз.	Наименование	Сечение мм	Длина мм	Кол. шт	Масса, кг ед.	Масса, кг общ.	Материал, ГОСТ	Приме-чание
БТ-1	1	Лист настильный	-12x450	5545	1	235.1	235.1	10ХСНД-3 ГОСТ Р 55374-2012	б/ч
	2	Ребро продольное	-12x180	5545	1	94.0	94.0		лист 4
	3	Ребро поперечное	-10x250	370	2	5.89	11.8		лист 4
	4	Ребро поперечное	-10x150	350	3	2.58	7.7		лист 4
	5	Ограничитель	8x60	5545	1	19.65	19.7		
		Итого на БТ-1 со сварными швами:					373.8		

Таблица сварных швов

Номер шва	Обозначение стандарта на шов сварного соединения	Условное обозначение шва сварного соединения	Примечание
№1	ГОСТ 8713-79	Т3-Аф-∆6	
№2	ГОСТ 14771-76	Т3-ИП-∆6	
№3	ГОСТ-14771-76	ИП-Т1-∆6	

Технические условия

1. Все отверстия Ф25 (под болты М22). Отверстия сверлить по кондукторам или по программам на координатно-сверлильных станках с ЧПУ.
2. Требования к изготовлению стальных конструкций и допускам размеров принять по СТО-ГК "Трансстрой"-012-2007.
3. Размеры деталей даны без учета припусков на обработку и без учета усадок от сварки.
4. Детали после резки на ножницах фрезеровать по контуру (припуски 2мм), после машинной газорезки в размер кромки не подвергать механической обработке.
5. Все сварные швы выполнять замкнутыми по контуру.
6. Масса деталей в спецификации указана фактическая с учётом вырезов и срезанных кромок.

Изм.	Кол.уч.	Лист	№ док.	Подп.	Дата
1	-	Зам	31-22		02.02.23

Разработал	Фаизов Ф.А.		02.23
Проверил	Урубков А.В.		02.23
Н. контр.	Паздерин А.Д.		02.23
ГИП	Политов А.А.		02.23

ПИР-КР-1-19-8РД

Мост через р. Нуны-Яха с подходами ПК589+25-ПК596+32 автодороги Заполярное-Тазовский. Инв. № 407519

Рабочая документация

Стадия	Лист	Листов
Р	4	

Блок тротуара БТ-1

ДорЦентр Научно-Производственная Фирма

Формат А3

Согласовано

Взам. инв. №

Подп. и дата

Инв. № подл.